5100 系列高斯计/特斯拉计

产品描述：

FW5100 系列霍尔效应便携式高斯计是最新的，代表了世界上领先设计的磁场测试设备。最新的设计采用了数字信号处理技术使其成为世界上第一款采用 DSP 设计的手持式高斯计。F.W.BELL 特有的探头动态补偿技术确保了在 0- 30000 高斯量程内的 1%的基本精度。

主要功能包括：自动校零、最大/最小/极值保持、自动量程和相对模式。用户可以选择的读数单位有：高斯、特斯拉和安培每米。其中 5180 高斯计具有一个校准后的模拟输出(±3V FS)和一个 USB 通讯口与计算机通信。

FW5100 系列手持式高斯计的内置软件消除了复杂的校准过程。大液晶显示器使用户可以简单的快捷的通过按键来完成各种操作。FW5100 系列高斯计配备了可拆卸的径向探头、校零腔、操作手册、便携箱，配备的可选件有电源适配器、轴向探头、超薄探头、低场探头等。

FW5100 系列高斯计适用范围从最敏感的实验室环境到最恶劣的工业环境。

FW5100 系列高斯计所有部件均按 ISO9001 标准生产，并通过 CE 认证。

特性：

	5170	5180
包含探头	√	√
自动校零	√	√
最大/小值保持	√	√
真有效值	√	√
自动量程	×	√
相对模式	×	√
模拟输出	×	√
USB 通信口	×	√

应用：

- 直流/交流电机测试
- 磁体测量及分类
- 磁场分布测试
- 扬声器品质控制
- 工具剩磁测量
- 实验室应用
- 无损探伤应用
- 发电厂/变电站干扰磁场测量

技术参数：

型号	5170	5180
基本精度	2%	1%
频率带宽	DC- 20KHz	DC- 25KHz
屏幕显示更新速率	4 次/秒	4 次/秒
模拟输出更新速率	N/A	100,000 次/秒
低场探头量程/分辨率	1G / 1mG	1G / 1mG
低档量程/分辨率	200G / 0.1G	300G / 0.1G
中档量程/分辨率	2KG / 1.0G	3KG / 1.0G
高档量程/分辨率	20KG / 10G	30KG / 10G
显示	LCD	LCD
显示位数	3½	3⅔
显示单位	高斯，特斯拉，安培/米	高斯，特斯拉，安培/米
模拟输出	无	±3V FS
通讯口	N/A	USB 通信
工作温度	0℃- 50℃	0℃- 50℃
存储温度	-25℃- 70℃	-25℃- 70℃
电源	4 节 AA 碱性电池/电源适配器	4 节 AA 碱性电池/电源适配器
尺寸	175.2 × 99 × 36.6mm	175.2 × 99 × 36.6mm

5100 系列探头

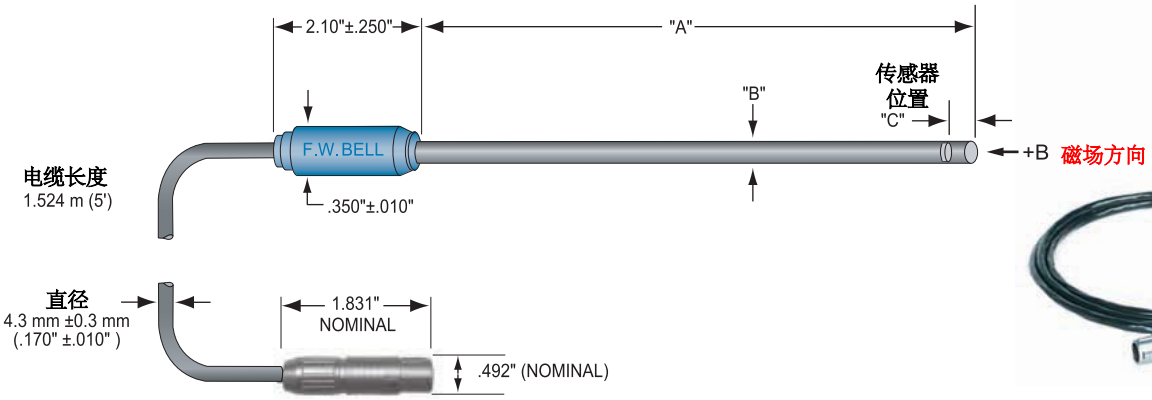

轴向探头

型号	A 探头条长度 ±.063"	B 探头直径	C 传感器位置	阀杆材质	线性度	频率范围	灵敏度	感应区有效面积	工作温度（℃）	温度稳定性（最大值）	
										Zero (G/℃)	校准 (%/℃)
SAD18-1902	2”	0.187” ±0.03”	0.010”	硬质酚醛	0.5%/ 30KG	DC-20KHz	1X	直径 0.015”	0-75	±0.300	-0.05
SAD18-1904	4”										
SAH17-1902	2”				1.0%/ 20KG	DC-10KHz					
SAH17-1904	4”										

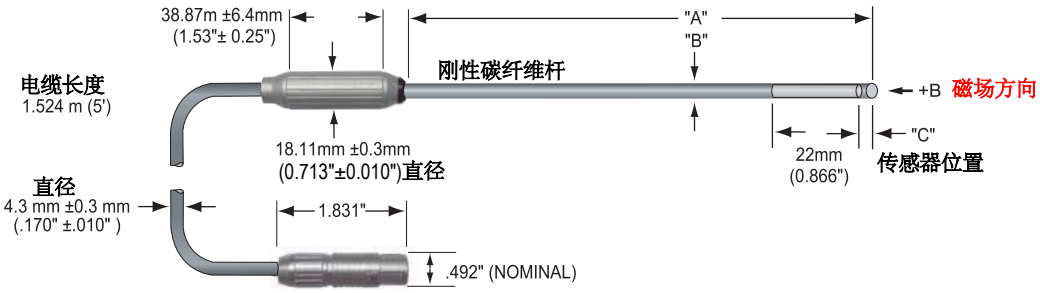

低场探头

型号	A 探头条长度 ±.063"	B 探头直径	C 传感器位置	阀杆材质	线性度	频率范围	灵敏度	感应区有效面积	工作温度（℃）	温度稳定性（最大值）	
										Zero (mG/℃)	校准 (%/℃)
MOS51-3204	4”	0.285” ±0.006”	0.050”	硬质酚醛	0.75%/ 1G	DC-700Hz (3dB)	1X	0.866”	0-75	±0.02	-0.001

更多高斯计信息，详见http://www.gaussmeter.com.cn

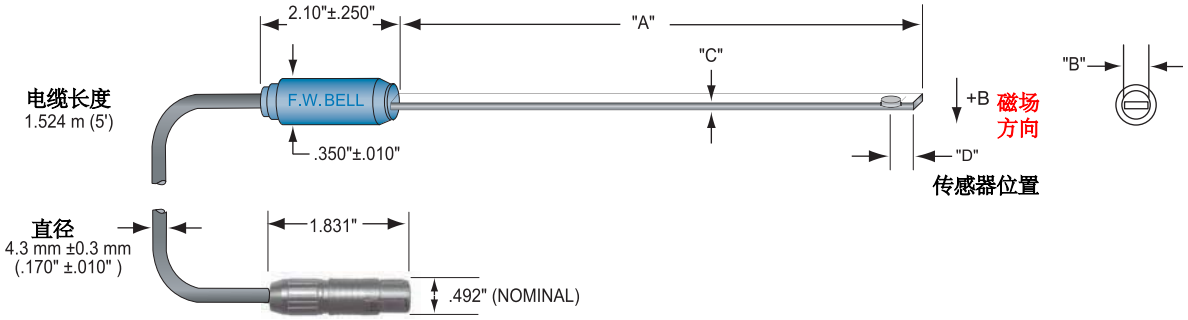

径向探头

型号	A 探头条长度 ±.063"	B 传感器直径	C 探头厚度	D 传感器位置	阀杆材质	线性度	频率范围	灵敏度	感应区有效面积	工作温度（℃）	温度稳定性（最大值）	
											Zero (G/℃)	校准 (%/℃)
STD18-0402	2”	0.158” ±0.04”	0.045” ±0.04”	0.0335”	聚丙烯	0.5%/ 30KG	DC-20KHz	1X	直径 0.015”	0-75	±0.300	-0.05
STD18-0404	4”											
STH17-0402	2”					1.0%/ 20KG	DC-10KHz					
STH17-0404	4”											
HTH17-0604	4”	0.180” ±0.04”	0.060” ±.000” -.004”		铝合金	1.0%/ 20KG	DC-10KHz					
HTD18-0604	4”					0.5%/ 30KG	DC-20KHz					
STB1X-0201	1”	0.050” ±0.05”	0.020” 最大	0.030”	聚酰亚胺	1.0%/ 10KG	只能DC		直径 0.025”		±0.200	-0.1

注：超薄探头 STB1X-0201 已经停产

更多高斯计信息，详见http://www.gaussmeter.com.cn